Technisches Datenblatt

Produktmerkmale

Wassergril elektrisch Direktheizung 31x48 Tisch 400 V / 3N		
Modell	**SAP -Code**	00011360
GV 30 ET	**Eine Gruppe von Artikeln - Web**	Grills und Grillplatten



- Abnehmbarer Rand: Ja

SAP -Code	00011360	**Nettogewicht / kg]**	11.00
Netzbreite [MM]	380	**Power Electric [KW]**	4.080
Nettentiefe [MM]	665	**Wird geladen**	400 V / 3N - 50 Hz
Nettohöhe [MM]	485		

RM GASTRO, s.r.o.,
Třída Čs. armády 816,
391 81 Veselí nad Lužnicí 1, ID:49825062

Technisches Datenblatt

Technische Zeichnung

Wassergril elektrisch Direktheizung 31x48 Tisch 400 V / 3N		
Modell	**SAP -Code**	00011360
GV 30 ET	**Eine Gruppe von Artikeln - Web**	Grills und Grillplatten

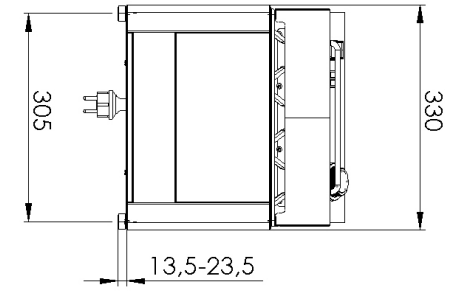

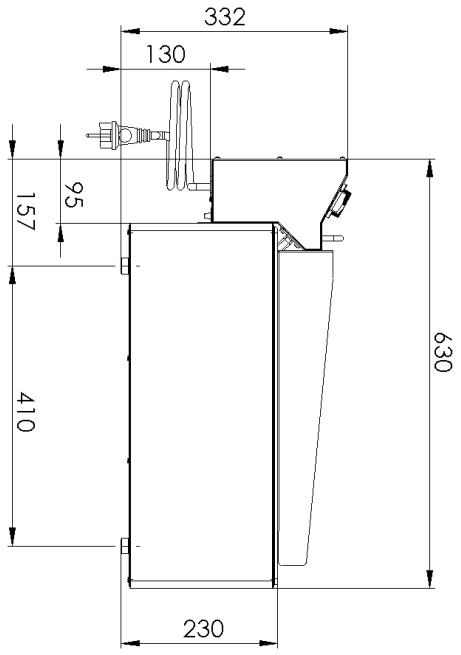

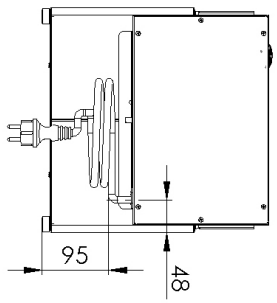

RM GASTRO, s.r.o.,
Třída Čs. armády 816,
391 81 Veselí nad Lužnicí 1, ID:49825062

Technisches Datenblatt

Produkt Vorteile

Wassergril elektrisch Direktheizung 31x48 Tisch 400 V / 3N		
Modell	**SAP -Code**	00011360
GV 30 ET	**Eine Gruppe von Artikeln - Web**	Grills und Grillplatten

1

Nationärin

lange Lebensdauer
Edelstahlwiderstand von AISI 304
Das Material rostet nicht

- Einsparungen bei Serviceinterventionen
- Einfacher und schnellerer Service

2

Grad des Schutzes von Kontrollen IPX4

Wartung -frei
Wasserbeständigkeit
lange Lebensdauer

- Einsparungen bei Serviceinterventionen
- Einfache Reinigung des Geräts

3

Eine besondere Form der Gitter

Stellt sicher

- Zerstöre nicht die Spitze
- Einfache Reinigung und Wartung von Geräten
- Sicherheit

4

Hoher abnehmbarer Saum

Bessere hygienische Bedingungen
Verhinderung von Fettsprühen auf einem sekundären Gerät

- Einfache Wartung
- einfach zu säubern

5

Ein abnehmbarer Wasserbehälter

Leicht zu reinigen von Lebensmitteln überreste
Entfernt Fettverbrennung und damit krebserregende Substanzen

- Der Grill und die einfache Reinigung

RM GASTRO, s.r.o.,
Třída Čs. armády 816,
391 81 Veselí nad Lužnicí 1, ID:49825062

Technisches Datenblatt

technische Parameter

Wassergril elektrisch Direktheizung 31x48 Tisch 400 V / 3N		
Modell	**SAP -Code**	00011360
GV 30 ET	**Eine Gruppe von Artikeln - Web**	Grills und Grillplatten

1. **SAP -Code:**
   00011360
2. **Netzbreite [MM]:**
   380
3. **Nettentiefe [MM]:**
   665
4. **Nettohöhe [MM]:**
   485
5. **Nettogewicht / kg]:**
   11.00
6. **Bruttobreite [MM]:**
   380
7. **Grobtiefe [MM]:**
   665
8. **Bruttohöhe [MM]:**
   485
9. **Bruttogewicht [kg]:**
   13.00
10. **Gerätetyp:**
    Elektrisches Gerät
11. **Konstruktionstyp des Geräts:**
    Tischgerät
12. **Power Electric [KW]:**
    4.080
13. **Wird geladen:**
    400 V / 3N - 50 Hz
14. **Schutz der Kontrollen:**
    IPX4
15. **Material:**
    Edelstahl
16. **Indikatoren:**
    Betrieb und Heizen
17. **Geräteheiztyp:**
    direkt
18. **Standardausrüstung für das Gerät:**
    Edelstahlschaber für die Reinigung
19. **Anzahl der Stromkontrollstadien:**
    6
20. **Netzmaterial:**
    Edelstahl
21. **Abnehmbarer Rand:**
    Ja
22. **Gitterform:**
    Rost, bestehend aus flachen Heizkörpern, ermöglicht das direkte Auflegen des Lebensmittels, das Fett aus dem Gericht fließt unter die Heizkörper in das Wasserbad ab
23. **Querschnitt der Leiter CU [mm²]:**
    1

RM GASTRO, s.r.o.,
Třída Čs. armády 816,
391 81 Veselí nad Lužnicí 1, ID:49825062